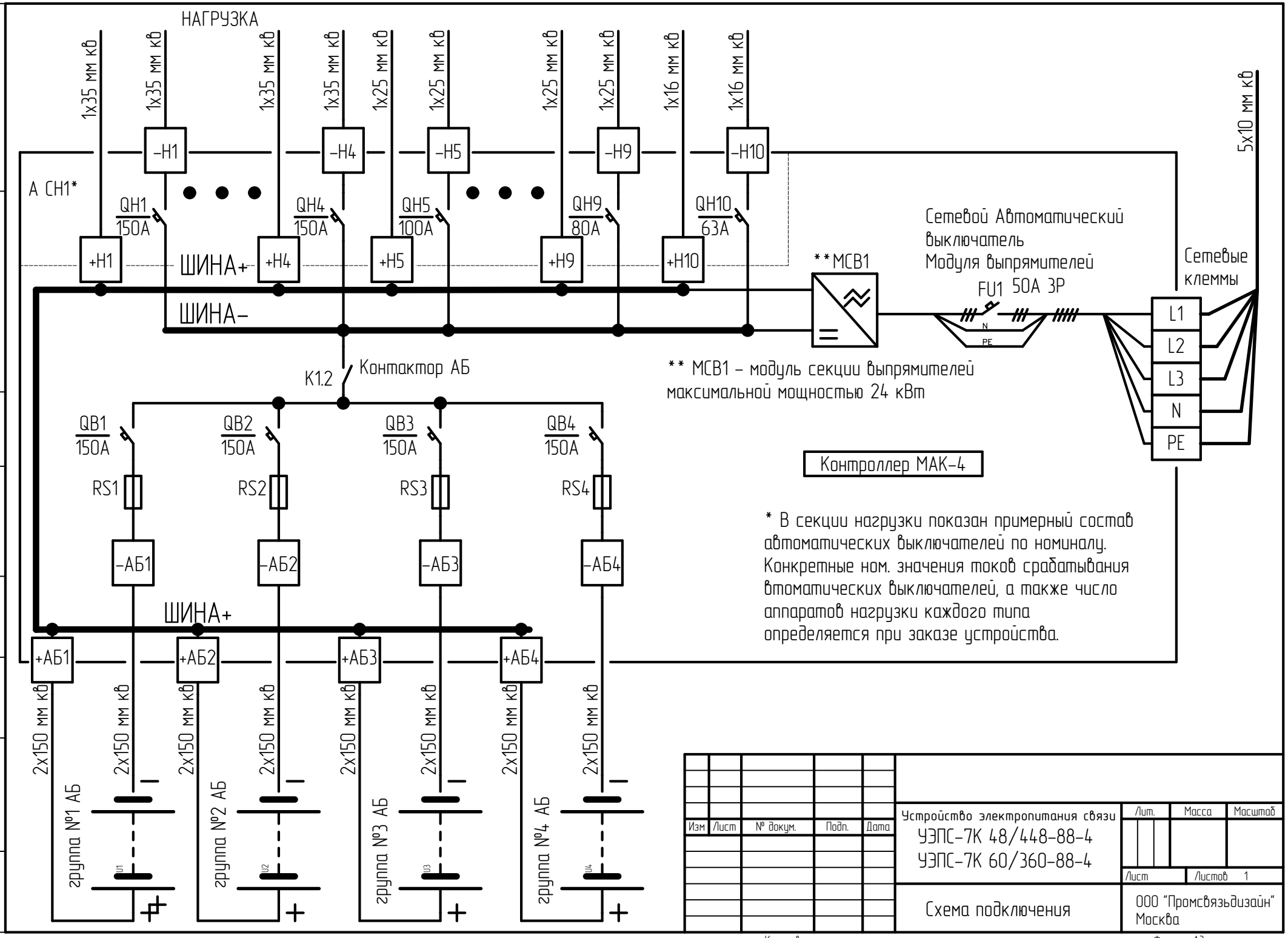
НАГРУЗКА
1х35 мм кв
1х35 мм кв
1х35 мм кв
1х35 мм кв
1х25 мм кв
1х25 мм кв
1х25 мм кв
1х25 мм кв
1х16 мм кв
1х16 мм кв
5х10 мм кв
-Н1
-Н4
-Н5
-Н9
-Н10
А СН1*
QН1 150А
QН4 150А
QН5 100А
QН9 80А
QН10 63А
+Н1
+Н4
+Н5
+Н9
+Н10
ШИНА+
ШИНА-
**МСВ1
Сетевой Автоматический выключатель Модуля выпрямителей
FU1 50А 3Р
N
PE
Сетевые клеммы
L1
L2
L3
N
PE
К1.2
Контактор АБ
** МСВ1 – модуль секции выпрямителей максимальной мощностью 24 кВт
QВ1 150А
QВ2 150А
QВ3 150А
QВ4 150А
RS1
RS2
RS3
RS4
-АБ1
-АБ2
-АБ3
-АБ4
Контроллер МАК-4
* В секции нагрузки показан примерный состав автоматических выключателей по номиналу. Конкретные ном. значения токов срабатывания втоматических выключателей, а также число аппаратов нагрузки каждого типа определяется при заказе устройства.
ШИНА+
+АБ1
+АБ2
+АБ3
+АБ4
2х150 мм кв
2х150 мм кв
2х150 мм кв
2х150 мм кв
2х150 мм кв
2х150 мм кв
2х150 мм кв
2х150 мм кв
группа №1 АБ
группа №2 АБ
группа №3 АБ
группа №4 АБ
U1
U2
U3
U4
Перв. примен.
Справ. №
Подп. и дата
Инв. № дубл.
Взам. инв. №
Подп. и дата
Инв. № подл.
Изм
Лист
№ докум.
Подп.
Дата
Устройство электропитания связи
УЭПС-7К 48/448-88-4
УЭПС-7К 60/360-88-4
Лит.
Масса
Масштаб
Лист
Листов 1
Схема подключения
ООО "Промсвязьдизайн"
Москва
Копировал:
Формат А3